ミニゴムベース球

耐振動・耐衝撃性にすぐれ、ランプの交換が簡単にできる長寿命ランプ。

■ MINI-RUBBER BASE LAMPS

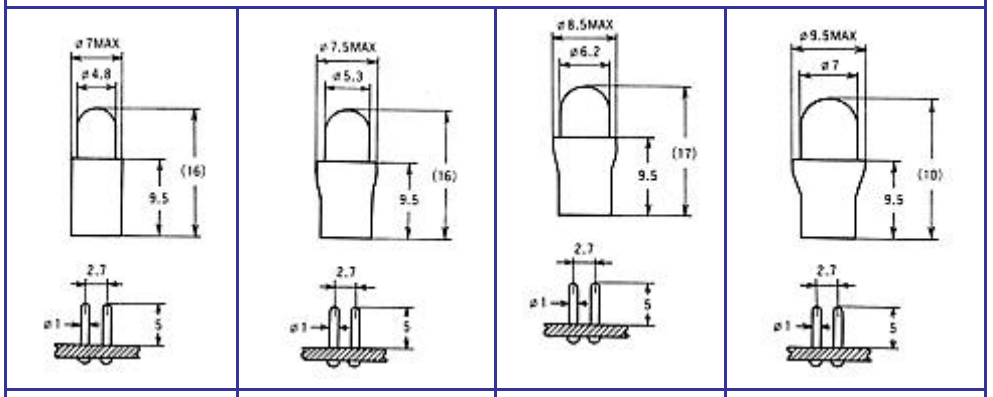

T4．8	T5．3	T6．2	T7

	フィラメント	V	MA	LUMEM	MSCP	LIFE
T4．8	C-2F	28	40	3.80	.300	5,000
		28	60	4.30	.300	5,000
	フィラメント	V	MA	LUMEM	MSCP	LIFE
		28	60	3.80	.340	10,000
T5．3	C-2F	28	80	9.00	.720	5,000
		28	100	14.00	1.110	3,000
	フィラメント	V	MA	LUMEM	MSCP	LIFE
T6．2	C-2F	28	100	14.00	1.110	3,000
	フィラメント	V	MA	LUMEM	MSCP	LIFE
		28	80	9.00	.720	5,000
T7	C-2F	28	110	20.00	1.600	10,000
		28	130	—	—	—

仕様、用途にあわせ、各種形状・ランプ仕様等の各種商品があります。ご相談ください。

ミニベース（樹脂）球

耐振動・耐衝撃性にすぐれ、ランプの交換が簡単にできる長寿命ランプ。

■ MINI-BASE LAMPS

フィラメント	V	MA	LUMEM	MSCP	LIFE
T7 C-2F	28	110	20.00	1.600	1,000

仕様、用途にあわせ、各種形状・ランプ仕様等の各種商品があります。ご相談ください。

ウエッジベース球

■ WEDGE BASE LAMPS

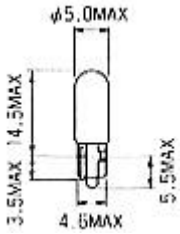

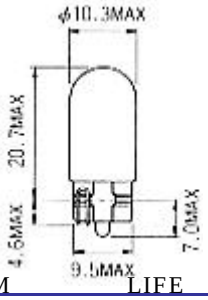

	フィラメント	V	mA	LUMEM	LIFE DC	LIFE AC	WATTS
T 5		14	50	2.0	5,000	10,000	0.7
		14	100	9.0	1,000	2,000	1.4
	C-2F	28	50	9.0	1,000	2,000	1.4
		28	50	7.0	2,000	4,000	1.4
		28	72	12.0	500	1,000	2.0
		28	40	3.8	7,000	14,000	1.12
		28	65	8.0	7,000	14,000	1.82
		28	43	7.5	1,000	2,000	1.20

	フィラメント	V	mA	LUMEM	LIFE DC	LIFE AC	WATTS
T 1 0	C-2F	14	270	25.0	1,500	3,000	3.8
		14	350	38.0	1,500	3,000	4.9
		14	240	15.0	10,000	20,000	3.4
		14	190	10.0	5,000	10,000	2.7
		28	220	55.0	500	1,000	6.2
		28	110	20.0	1,000	2,000	3.1
		28	110	20.0	1,000	2,000	3.1
		28	95	10.0	5,000	10,000	2.7
		28	250	50.0	200	400	7.0
		24	83	6.0	10,000	20,000	2.0

仕様、用途にあわせ、各種形状・ランプ仕様等の各種商品があります。ご相談ください。

■ ウエッジベース カラーキャップ

T－5用カラーキャップ

T－１０用カラーキャップ

＊カラーキャップの耐熱温度は１８０℃です。

小形電球

■ KOGATA LAMPS

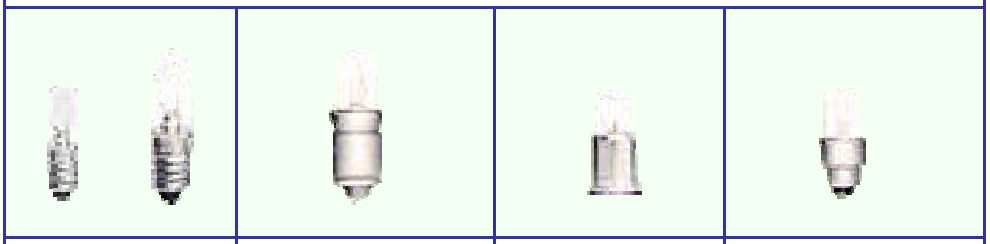

ベビーパイロット電球	リモコン用電球	航空機計器用電球	チャンネル電球

■ ベビーパイロット電球

	品　名	V	A	ガラス色	LIFE	梱包数
T5E5シリーズ	T5E5　6.3V0.15A	6.3	0.15	クリヤ	500	100 個
	T5E5　8V0.15A	8	0.15	クリヤ	500	100 個
	T5E5 12V0.11A	12	0.11	クリヤ	500	100 個
	T5E5 18V0.11A	18	0.11	クリヤ	500	100 個
	T5E5 24V0.11A	24	0.11	クリヤ	500	100 個
	T5E5 28V0.04A	28	0.04	クリヤ	3,000	100 個
	T5E5 30V0.065A	30	0.065	クリヤ	500	100 個

■ リモコン用電球

	品　名	V	mA	ガラス色	LIFE	梱包数
T6RMシリーズ	T6RM 15V20mA	15	20	クリヤ	2,000	100 個
	T6RM 30V30mA	30	30	クリヤ	2,000	100 個

■ 航空機計器用電球

	品　名	V	A	ガラス色	LIFE	梱包数
F6シリーズ	F6　6V0.2A	6	0.2	クリヤ	500	100 個
	F6 14V0.08A	14	0.08	クリヤ	1,000	100 個
	F6 18V0.06A	18	0.06	クリヤ	1,000	100 個
	F6 24V0.035A	24	0.035	クリヤ	1,000	100 個
	F6 28V0.025A	28	0.025	クリヤ	5,000	100 個
	F6 28V0.04A	28	0.04	クリヤ	5,000	100 個

■ チャンネル電球

	品　名	V	A	ガラス色	LIFE	梱包数
T5CPシリーズ	T5CP　6V0.2A	6	0.2	クリヤ	500	100 個
	T5CP 12V0.06A	12	0.06	クリヤ	1,000	100 個
	T5CP 18V0.06A	18	0.06	クリヤ	1,000	100 個
	T5CP 24V0.035A	24	0.035	クリヤ	2,000	100 個
	T5CP 28V0.04A	28	0.04	クリヤ	2,000	100 個
	T5CP 28V0.2W	28	0.6W	—	—	100 個

小形電球

■ KOGATA LAMPS

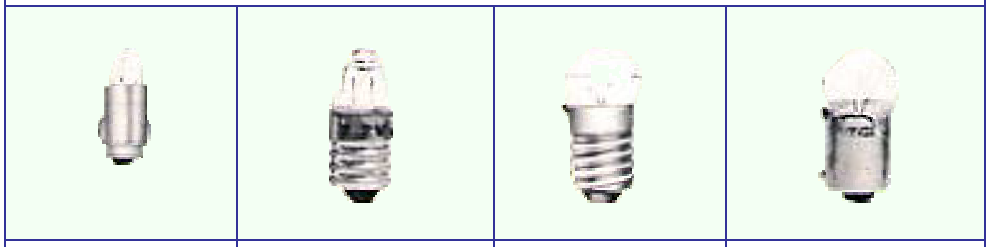

特殊ミゼット電球	ニップル電球	丸型パイロット球 E10	丸型パイロット球 BA9S

■ 特殊ミゼット電球

	品　名	V	A	ガラス色	LIFE	梱包数
T5SGシリーズ	T5SG 28V0.04A	28	0.04	クリヤ	2,000	100 個

■ ニップル電球

	品　名	V	A	ガラス色	LIFE	梱包数
TL－10シリーズ	TL-10 1.1V0.22A	1.1	0.22	クリヤ	5	100 個
	TL-10 2.2V0.25A	2.2	0.25	クリヤ	5	100 個

■丸型パイロット球

	品　名	V	A	ガラス色	LIFE	梱包数
G11E10シリーズ（口金E10）	G11E10 6.3V0.15A	6.3	0.15	クリヤ	2,000	100 個
	G11E10　8V0.15A	8	0.15	クリヤ	2,000	100 個
	G11E10 12V0.11A	12	0.11	クリヤ	2,000	100 個
	G11E10 18V0.11A	18	0.11	クリヤ	1,000	100 個
	G11E10 24V0.11A	24	0.11	クリヤ	1,000	100 個
	G11E10 30V0.11A	30	0.11	クリヤ	1,000	100 個

	品　名	V	A・W	ガラス色	LIFE	梱包数
G11BA9Sシリーズ（口金BA9S）	G11BA9S 6.3V1W	6.3	1W	クリヤ	2,000	100 個
	G11BA9S 12V0.11A	12	0.11A	クリヤ	2,000	100 個
	G11BA9S 18V0.11A	18	0.11A	クリヤ	1,000	100 個
	G11BA9S 24V0.11A	24	0.11A	クリヤ	1,000	100 個
	G11BA9S 30V0.11A	30	0.11A	クリヤ	1,000	100 個
	G11BA9S 18V1W	18	1W	クリヤ	2,000	100 個
	G11BA9S 6V3W	6	3W	クリヤ	1,000	100 個
	G11BA9S 12V3W	12	3W	クリヤ	1,000	100 個
	G11BA9S 24V1W	24	1W	クリヤ	2,000	100 個
	G11BA9S 30V1W	30	1W	クリヤ	2,000	100 個

小形電球

■ KOGATA LAMPS

小パネル電球 E10	小パネル電球 BA9S		

■ 小パネル電球

	品　名	V	A・W	ガラス色	LIFE	梱包数
T10E10シリーズ（口金 E10）	T10E10 6.3V0.15A	6.3	0.15A	クリヤ	2,000	100 個
	T10E10 8V0.15A	8	0.15A	クリヤ	2,000	100 個
	T10E10 12V0.11A	12	0.11A	クリヤ	2,000	100 個
	T10E10 18V0.11A	18	0.11A	クリヤ	1,000	100 個
	T10E10 24V0.11A	24	0.11A	クリヤ	1,000	100 個
	T10E10 28V0.04A	28	0.04A	クリヤ	2,000	100 個
	T10E10 30V0.11A	30	0.11A	クリヤ	1,000	100 個
	T10E10 35V0.11A	35	0.11A	クリヤ	1,000	100 個
	T10E10 48V2W	48	2W	クリヤ	2,000	100 個
	T10E10 50V5W	50	5W	クリヤ	1,000	100 個
	T10E10 110V5W	110	5W	クリヤ	500	100 個
	T10E10 220V5W	220	5W	クリヤ	300	100 個

	品　名	V	A・W	ガラス色	LIFE	梱包数
T10BA9Sシリーズ（口金 BA9S）	T10BA9S 6.3V0.15A	6.3	0.15A	クリヤ	2,000	100 個
	T10 BA9S 8V0.15A	8	0.15A	クリヤ	2,000	100 個
	T10 BA9S 12V0.11A	12	0.11A	クリヤ	2,000	100 個
	T10 BA9S 18V0.11A	18	0.11A	クリヤ	1,000	100 個
	T10 BA9S 24V0.11A	24	0.11A	クリヤ	1,000	100 個
	T10 BA9S 28V0.04A	28	0.04A	クリヤ	2,000	100 個
	T10 BA9S 30V0.11A	30	0.11A	クリヤ	1,000	100 個
	T10 BA9S 35V0.11A	35	0.11A	クリヤ	1,000	100 個
	T10 BA9S 48V2W	48	2W	クリヤ	2,000	100 個
	T10 BA9S 50V5W	50	5W	クリヤ	1,000	100 個
	T10 BA9S 110V5W	110	5W	クリヤ	500	100 個
	T10 BA9S 220V5W	220	5W	クリヤ	300	100 個

小形電球

■ KOGATA LAMPS

中パネル電球 E12

パチンコ・自転車電球 E10

パチンコ・自転車電球 BA9S

■ 中パネル電球

	品　名	V	A・W	ガラス色	LIFE	梱包数
T13E12シリーズ （口金 E12）	T13E12 6V0.15A	6	0.15A	クリヤ	2,000	100 個
	T13E12 8V0.15A	8	0.15A	クリヤ	2,000	100 個
	T13E12 12V0.11A	12	0.11A	クリヤ	2,000	100 個
	T13E12 18V0.11A	18	0.11A	クリヤ	1,000	100 個
	T13E12 24V0.11A	24	0.11A	クリヤ	1,000	100 個
	T13E12 30V0.11A	30	0.11A	クリヤ	1,000	100 個
	T13E12 30V2W	30	2W	クリヤ	1,000	100 個
	T13E12 35V0.11A	35	0.11A	クリヤ	1,000	100 個
	T13E12 50V5W	50	5W	クリヤ	1,000	100 個
	T13E12 110V5W	110	5W	クリヤ	1,000	100 個
	T13E12 220V5W	220	5W	クリヤ	300	100 個

■ パチンコ、自転車電球

	品　名	V	W	ガラス色	LIFE	梱包数
G14E10シリーズ （口金E10）	G14E10 6V3W	6	3	クリヤ	100	100 個
	G14E10 8V0.4A	8	0.4A	クリヤ	100	100 個
	G14E10 10V5W	10	5	クリヤ	100	100 個

	品　名	V	W	ガラス色	LIFE	梱包数
G14BA9Sシリーズ （口金BA9S）	G14BA9S 6V3W	6	3	クリヤ	100	100 個
	G14BA9S 6V8W	6	8	クリヤ	100	100 個
	G14BA9S 12V6W	12	6	クリヤ	100	100 個
	G14BA9S 24V6W	24	6	クリヤ	100	100 個

中形電球　表示灯用

■ CYUUGATA LAMPS

回転灯用ランプ	テール・回転灯用ランプ		

■　回転灯用ランプ

	品　名	V	W	ガラス色	LIFE	梱包数
RP35B15D シリーズ	RP35B15D 110V 40W	110	40	クリヤ	1,000	25 個
	RP35B15D 120V 40W	120	40	クリヤ	1,000	25 個
	RP35B15D 140V 40W	140	40	クリヤ	—	25 個
	RP35B15D 220V 30W	220	30	クリヤ	500	25 個
RP35BA15S シリーズ	RP35BA15S 12V 35W	12	35	クリヤ	500	25 個
	RP35BA15S 24V 35W	24	35	クリヤ	200	25 個
	RP35BA15S 110V 40W	110	40	クリヤ	1,000	25 個
	RP35BA15S 220V 30W	220	30	クリヤ	500	25 個

■　テール、回転灯用ランプ

	品　名	V	W	ガラス色	LIFE	梱包数
G18B15S シリーズ	G18BA15S 6V 5W	6	5	クリヤ	300	50 個
	G18BA15S 6V 10W	6	10	クリヤ	300	50 個
	G18BA15S 12V 5W	12	5	クリヤ	300	50 個
	G18BA15S 12V 10W	12	10	クリヤ	400	50 個
	G18BA15S 24V 5W	24	5	クリヤ	500	50 個
	G18BA15S 24V 10W	24	10	クリヤ	500	50 個
	G18BA15S 24V 12W	24	12	クリヤ	500	50 個
G18B15D シリーズ	G18BA15D 6V 10W	6	10	クリヤ	300	50 個
	G18BA15D 12V 10W	12	10	クリヤ	400	50 個
	G18BA15D 24V 10W	24	10	クリヤ	500	50 個
	G18BA15D 110V 15W	110	15	クリヤ	—	50 個

中形電球　表示灯用

■ CYUUGATA LAMPS

車輌ベッド用ランプ	小シグナル電球		

■ 車輌ベッド用ランプ

	品　名	V	W	ガラス色	LIFE	梱包数
G24E12 シリーズ	G24E12 24V 5W	24	5	クリヤ	500	50 個
	G24E12 28V 6W	28	6	クリヤ	500	50 個
	G24E12 110V 5W	110	5	クリヤ	500	50 個

■ 小シグナル電球

	品　名	V	W	ガラス色	LIFE	梱包数
T15E12シリーズ	T15E12 18V 0.11A	18	0.11A	クリヤ	1,000	100 個
	T15E12 24V 0.11A	24	0.11A	クリヤ	1,000	100 個
	T15E12 30V 0.11A	30	0.11A	クリヤ	1,000	100 個
	T15E12 50V 5W	50	5W	クリヤ	1,000	100 個
	T15E12 110/140V 5W/10W	110/140	5W/10W	クリヤ	2,000	100 個
	T15E12 220/250V 5W/10W	220/250	5W/10W	クリヤ	1,000	100 個

中形電球　表示灯用

■ CYUUGATA LAMPS

中ナツメ型電球　E12	中ナツメ型電球　B15		

■ 中ナツメ型電球

	品　名	V	W	ガラス色	LIFE	梱包数
T19E12 シリーズ	T19E12 3V0.3A	3	0.3A	クリヤ	500	50 個
	T19E12 6V5W	6	5	クリヤ	500	50 個
	T19E12 12V5W	12	5	クリヤ	500	50 個
	T19E12 18V5W	18	5	クリヤ	500	50 個
	T19E12 24V5W	24	5	クリヤ	500	50 個
	T19E12 24V10W	24	10	クリヤ	500	50 個
	T19E12 30V2W	30	2	クリヤ	500	50 個
	T19E12 30V5W	30	5	クリヤ	500	50 個
	T19E12 30V10W	30	10	クリヤ	500	50 個
	T19E12 35V5W	35	5	クリヤ	500	50 個
	T19E12 50V5W	50	5	クリヤ	500	50 個
	T19E12 110V5W	110	5	クリヤ	2,000	50 個
	T19E12 110V20W	110	20	クリヤ	500	50 個
	T19E12 220V5W	220	5	クリヤ	1,000	50 個
	T19E12 300V5W	300	5	クリヤ	500	50 個

	品　名	V	W	ガラス色	LIFE	梱包数
T19B15D シリーズ	T19B15D 24V5W	24	5	クリヤ	500	50 個
	T19B15D 24V10W	24	10	クリヤ	500	50 個
	T19B15D 24V20W	24	20	クリヤ	500	50 個
	T19B15D 110V5W	110	5	クリヤ	2,000	50 個
	T19B15D 110V20W	110	20	クリヤ	500	50 個
	T19B15D 220V5W	220	5	クリヤ	1,000	50 個

	品　名	V	W	ガラス色	LIFE	梱包数
T19B15S シリーズ	T19B15S 24V5W	24	5	クリヤ	1,000	50 個
	T19B15S 110V5W	110	5	クリヤ	1,000	50 個
	T19B15S 220V5W	220	5	クリヤ	1,000	50 個